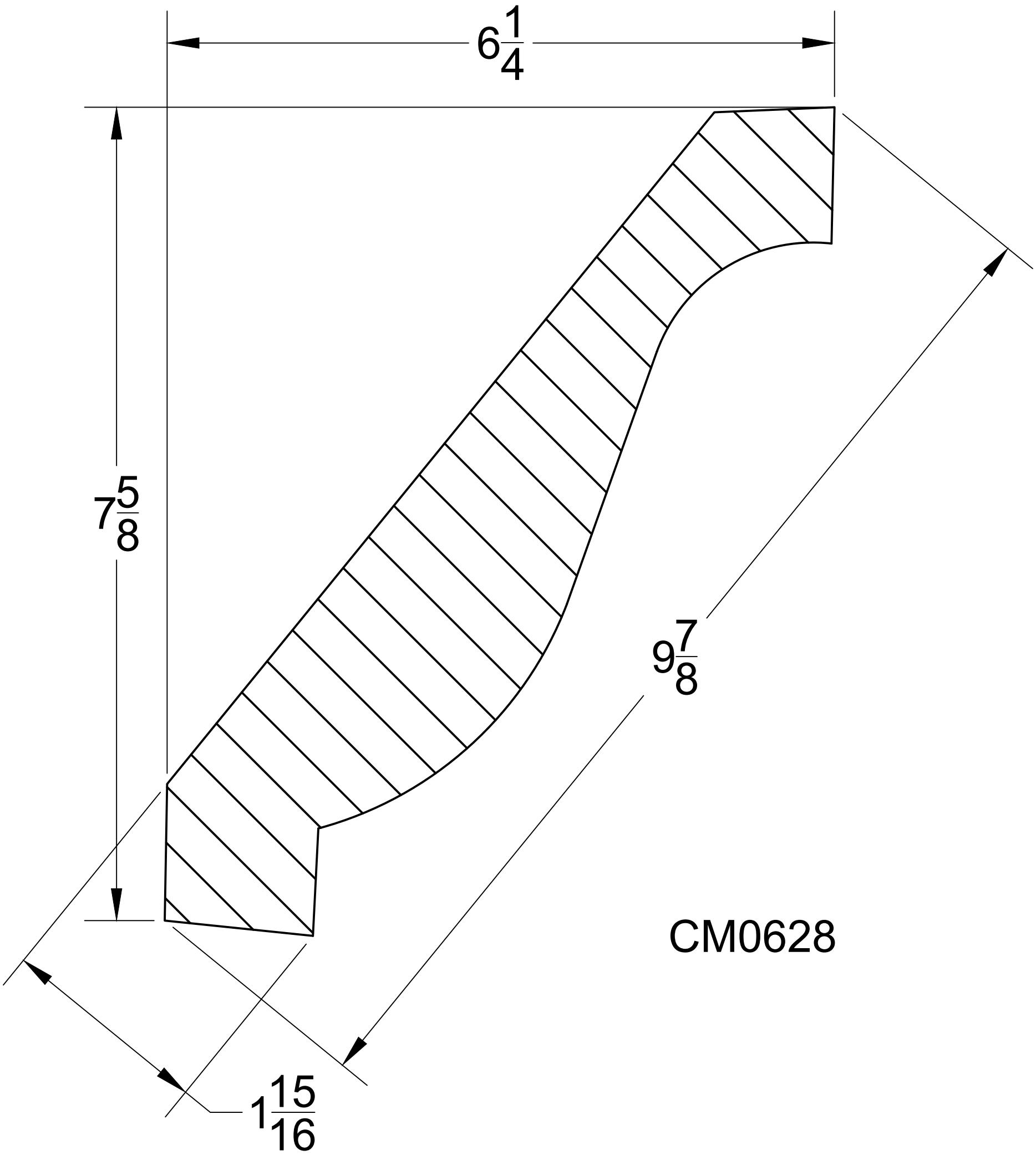
6 1/4
7 5/8
9 7/8
1 15/16
CM0628