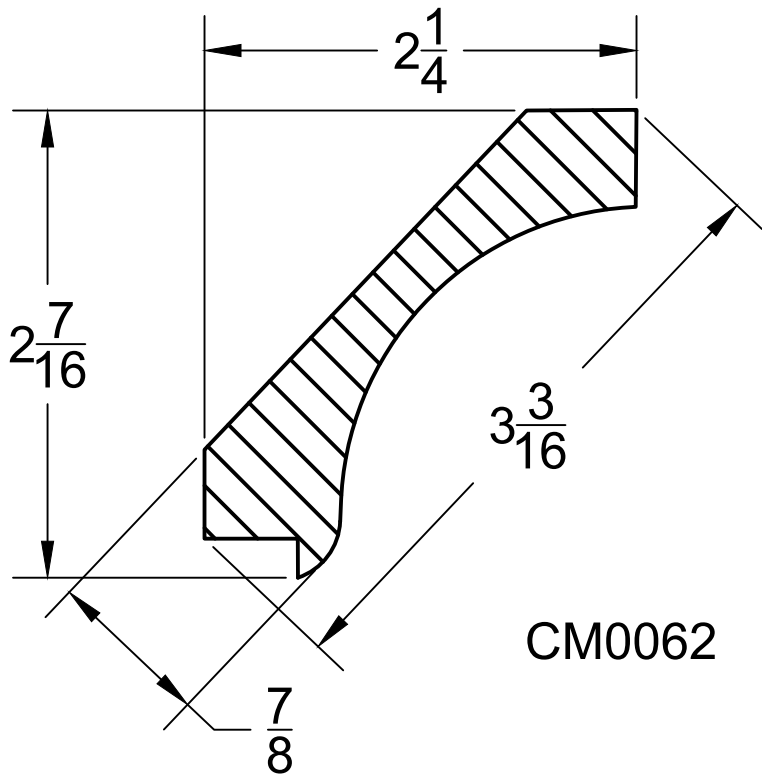
2 1/4
2 7/16
3 3/16
7/8
CM0062