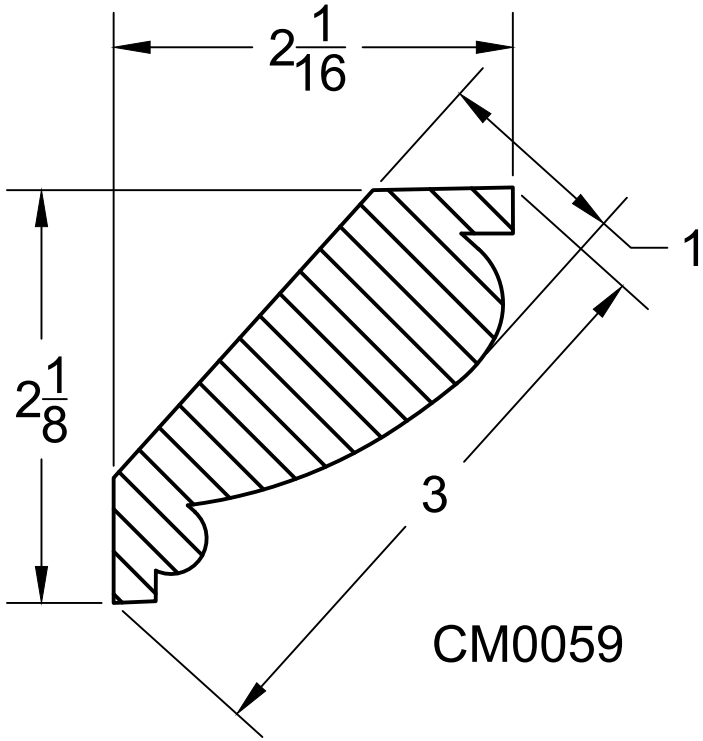
2 1/16
1
2 1/8
3
CM0059