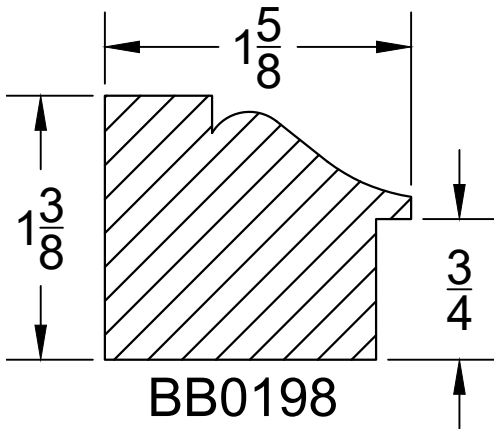

BB0198