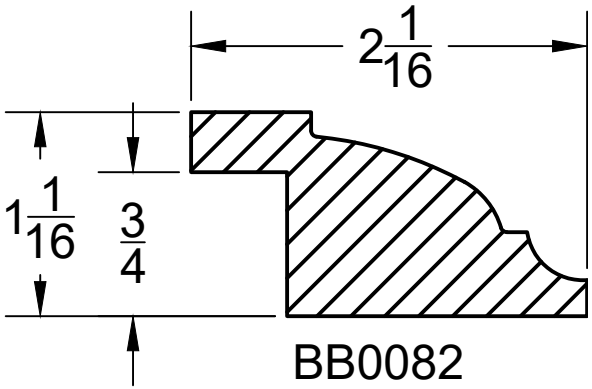
2 1/16
1 1/16
3/4
BB0082